— fiche technique

x-perco® C-90

20 EH tricuve / XPFRC90-20-3-T04

caractéristiques techniques

mesure	unité	décanteur	filtre (par cuve)
HAUTEUR TOTALE	cm	240	150
HAUTEUR FIL D'EAU ENTRÉE	cm	216	125
HAUTEUR FIL D'EAU SORTIE	cm	212	9
LONGUEUR	cm	260	224
LARGEUR	cm	238	162
POIDS*	T	5,50	3,10
EMPRISE AU SOL**	m²	6,00	4,00
REGARD(S) D'ACCÈS	cm	2 x Ø62	1 x Ø62
DIAM. ENTRÉE IN / SORTIE OUT	mm	110/110	110/110
MÉDIA FILTRANT		xylit	

* poids avec tampon et sans palette pour l'ensemble du produit / tolérance ± 2 cm
** emprise au sol par cuve

influent considéré	unité	
CARACTÉRISATION*	eaux usées domestiques	
CHARGE POLLUANTE DBO_5	kg O_2/jour	1,20
CHARGE POLLUANTE DCO	kg O_2/jour	2,70
CHARGE POLLUANTE MES	kg/jour	1,80
CHARGE HYDRAULIQUE	m³/jour	3,00

* pour les eaux usées provenant d'un restaurant, d'une cantine, ...
nous recommandons le placement d'un dégraisseur.

performances épuratoires	unité	
DBO_5	mg O_2/litre	< 25
DCO	mg O_2/litre	< 125
MES	mg/litre	< 30
NH_4	mg/litre	< 2

matériaux	
CUVE(S)	béton fibré haute performances (BFHP)
CLOISONS (FLASQUES)	-

volumes utiles	unité	
DÉCANTEUR	m³	9,35
MASSIF FILTRANT	m³	2,44

exploitation	
FRÉQUENCE VIDANGE ESTIMÉE	tous les 8 mois
FRÉQUENCE D'ENTRETIEN CONSEILLÉE	annuelle

consommables	
MASSIF FILTRANT	min. 12 ans
PILE	7 ans

conditions d'installation	
RÉSISTANCE	B125 (circulation de véhicules légers < 3,5 T)
HAUTEUR MAXIMALE DE REMBLAI	80 cm à partir de l'épaule de la cuve

agrément ministériel
2013-12-MOD05-EXT09

EN 12566-3CPD 89/106/CEE

eloy water se réserve le droit de modifier ou de façon plus générale, d'actualiser le présent document à tout moment et sans avis préalable.

eloy water S.A.
zoning de Damré, rue des Spinettes 13, BE-4140 Sprimont
+32 4 382 44 00 - info@eloywater.fr - eloywater.com

x-perco® C-90

20 EH tricuve / XPFRC90-20-3-T04

composants & options

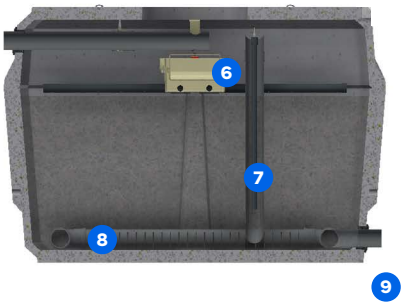

1. entrée haute
2. T plongeant et ventilé
3. décanteur
4. préfiltre
5. dispositif de répartition
6. système de distribution
7. média filtrant
8. tuyauterie de récupération des eaux traitées
9. sortie basse

composition

— 2 filtres compacts
— 2 pochettes d'information
— 2 alarmes niveau
— 2 basculeurs rotatifs
— 18 réductions 110/100mm
— 2 coudes 90° Ø 110mm FF
— 2 chapeaux Ø 110mm
— 10 manchons Ø 110mm FF
— 1 kit de fixation pour rehausses PE 200 mm et pour rehausses recoupables + joints

options

— 4 réhausses
— 4 trappillons
— poste de relevage filaire
— chambre d'échantillonnage

garanties

10 + 5 ans de garantie* sur les cuves

10 + 2 ans de garantie* sur les composants internes**

2 + 1 ans de garantie* sur le reste de l'équipement***

* Dans les 6 mois suivant sa mise en service, si la carte d'identité a été retournée à eloy water. L'ensemble des conditions d'octroi de garanties sont disponibles auprès du fabricant.
** Dispositif de distribution, dispositif de répartition et média filtrant (hors basculeur).
*** Hors accessoires (pompes de relevage, trappillons, réhausses, pile,...).

eloy water se réserve le droit de modifier ou de façon plus générale, d'actualiser le présent document à tout moment et sans avis préalable.

eloy water S.A.
zoning de Damré, rue des Spinettes 13, BE-4140 Sprimont
+32 4 382 44 00 - info@eloywater.fr - eloywater.com

x-perco® C-90

20 EH tricuve / XPFRC90-20-3-T04

plan d'implantation

X-PERCO C-90 20 EH (3)

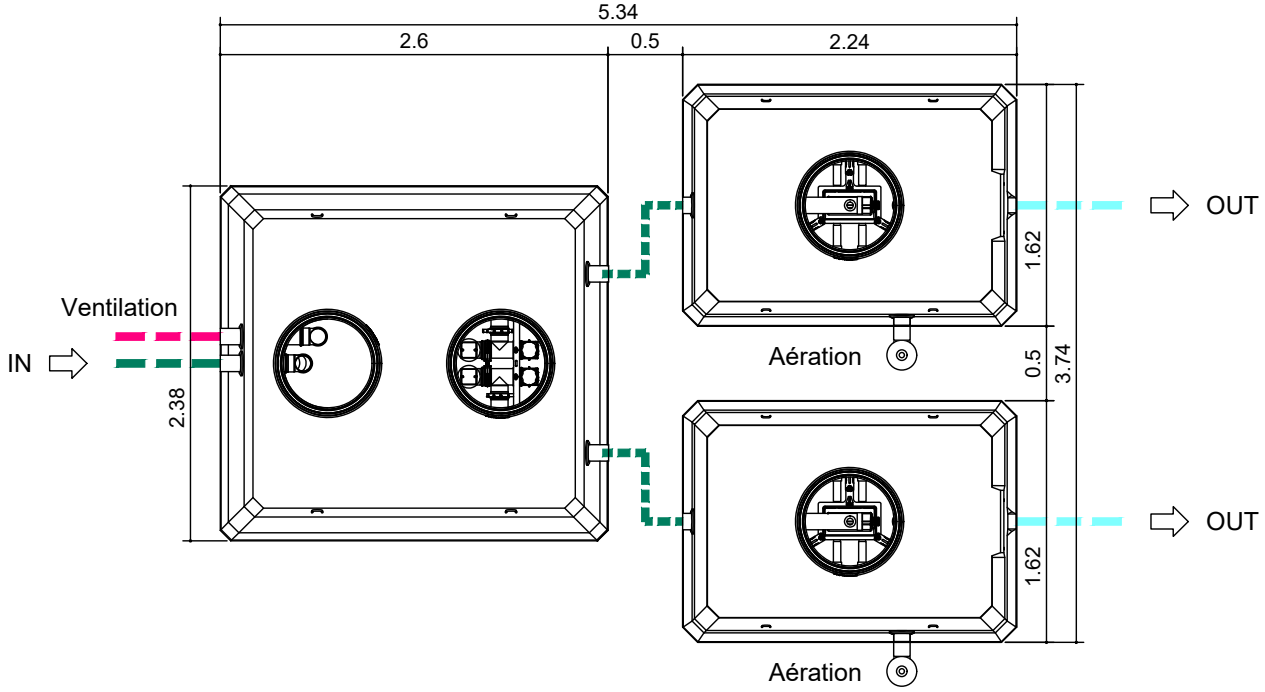

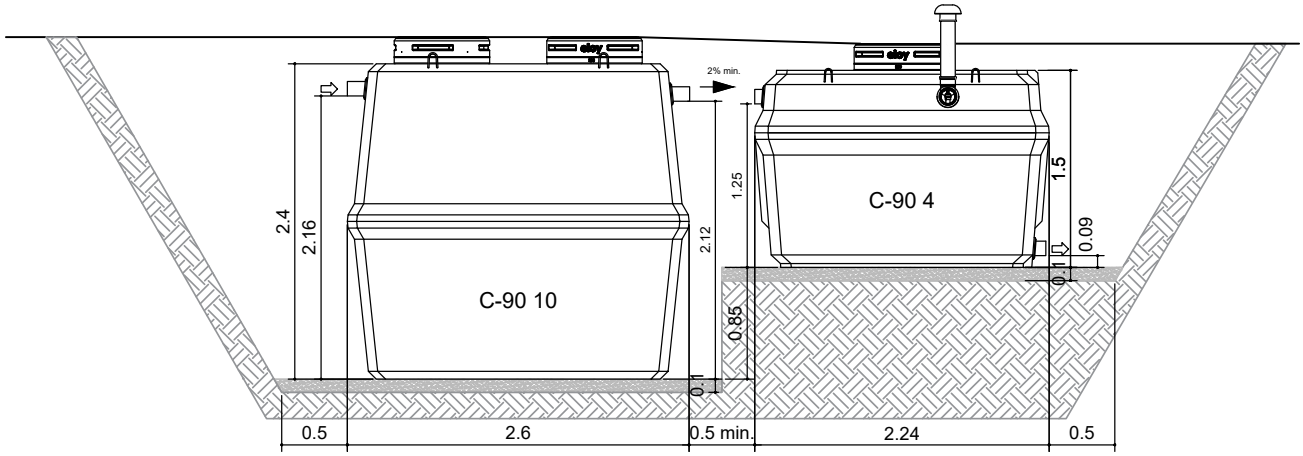

eloy water se réserve le droit de modifier ou de façon plus générale, d'actualiser le présent document à tout moment et sans avis préalable.