OXYFIX R-90 MB 4 EH (1)

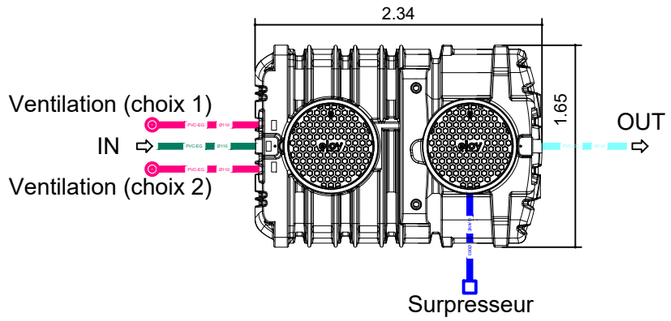

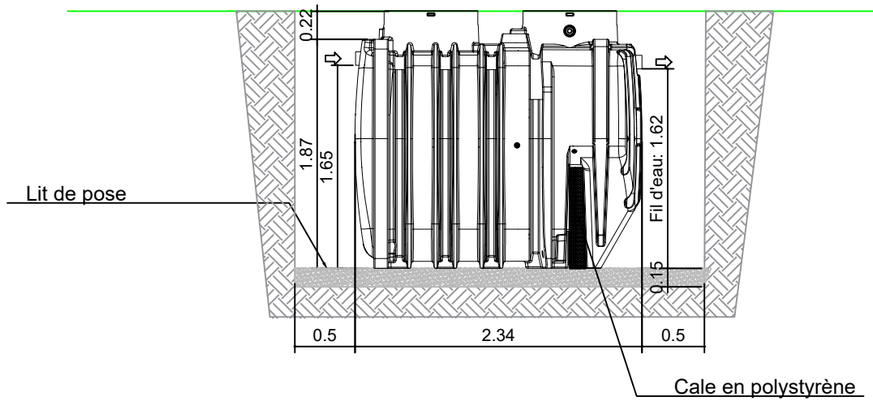

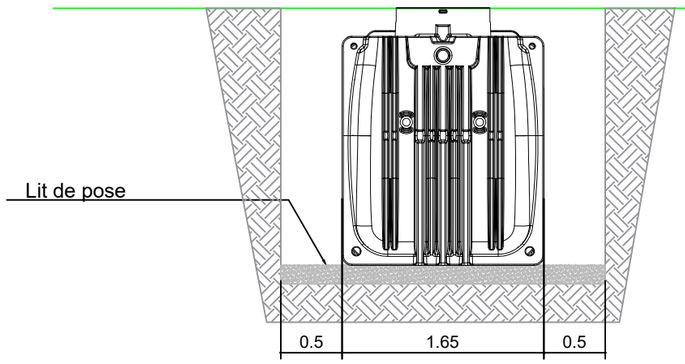

REMARQUES:

1. **Conditions de pose:**

   Merci de lire attentivement le guide de mise en œuvre avant toute installation !!

2. **Tolérances sur les dimensions:**

   2%

LEGENDE TUYAUTERIE

Nature du produit véhiculé (couleur)

- Eau usée
- Air surpressé
- Eau traitée
- Ventilation

Rev	DESCRIPTIONS	DATE	DESIGNER	VERIFIED BY	VALIDED BY
E	Released	26-02-25	LFOR	JGEN	JLEO
D		15-10-20	PHIC	PDOU	MLEG
C	Released	11-02-20	PHIC	PDOU	MLEG
B	Released	16-12-19	PHIC	PDOU	MLEG

eloy water

Zoning de Damré, rue des Spinettes 13
4140 Sprimont (BELGIUM)
Tel: +32(0)4/382.34.44
http://www.eloywater.com - info@eloywater.com

OXYFIX R-90 MB 4EH (1) / 0.60 m³/jour

Plan d'implantation

GAMME STANDARD

X-PERCO C90 FR

1/50 | A3

EW-3223-4-I01-FR.dwg

Ce plan est la propriété de la S.A. ELOY WATER.Toute reproduction ou communication à des tiers en est interdite sans son autorisation préalable.
This drawing is the property of SA ELOY WATER. Any reproduction or communication to third parties is prohibited without prior approval.