— fiche technique

waterfix® C-90

6 m³ / réf. **WATEUC906**

caractéristiques techniques

mesure	unité	
HAUTEUR TOTALE*	cm	225
HAUTEUR ENTRÉE*	cm	200
HAUTEUR SORTIE*	cm	198
LONGUEUR	cm	238
LARGEUR	cm	158
VOLUME TOTAL	m³	6
VOLUME UTILE	m³	5,22
POIDS	t	2,80
REGARD(S) D'ACCÈS*	cm	1 x Ø 60
DIAM. ENTRÉE (IN) / SORTIE (OUT)	mm	110/110

* tolérance de ± 2 cm

matériaux	
CUVE(S)	béton fibré hautes performances (BFHP)
JOINTS	SBR (entrée et sortie)

conditions d'installation	
RÉSISTANCE	B125 (circulation de véhicules légers < 3,5 T)
HAUTEUR DE RECOUVREMENT MAX.	80 cm

options

— percements pour liaison et ajutage
— filtre à eau de pluie en béton
— filtre à eau de pluie auto-nettoyant à rejet alternant
— filtre à eau de pluie auto-nettoyant tourbillonnaire
— dispositif d'aspiration
— groupe de pompage
— rehausses PE ou béton
— trappillons PE ou fonte

garanties

10 ans de garantie sur les cuves

2 ans de garantie sur les accessoires

eloy water se réserve le droit de modifier ou de façon plus générale, d'actualiser le présent document à tout moment et sans avis préalable.

eloy water S.A.
zoning de Damré, rue des Spinettes 13, BE-4140 Sprimont
+32 4 382 44 00 - info@eloywater.com - eloywater.fr - eloywater.be

waterfix® C-90

6 m³ / réf. **WATEUC906**

plan d'implantation

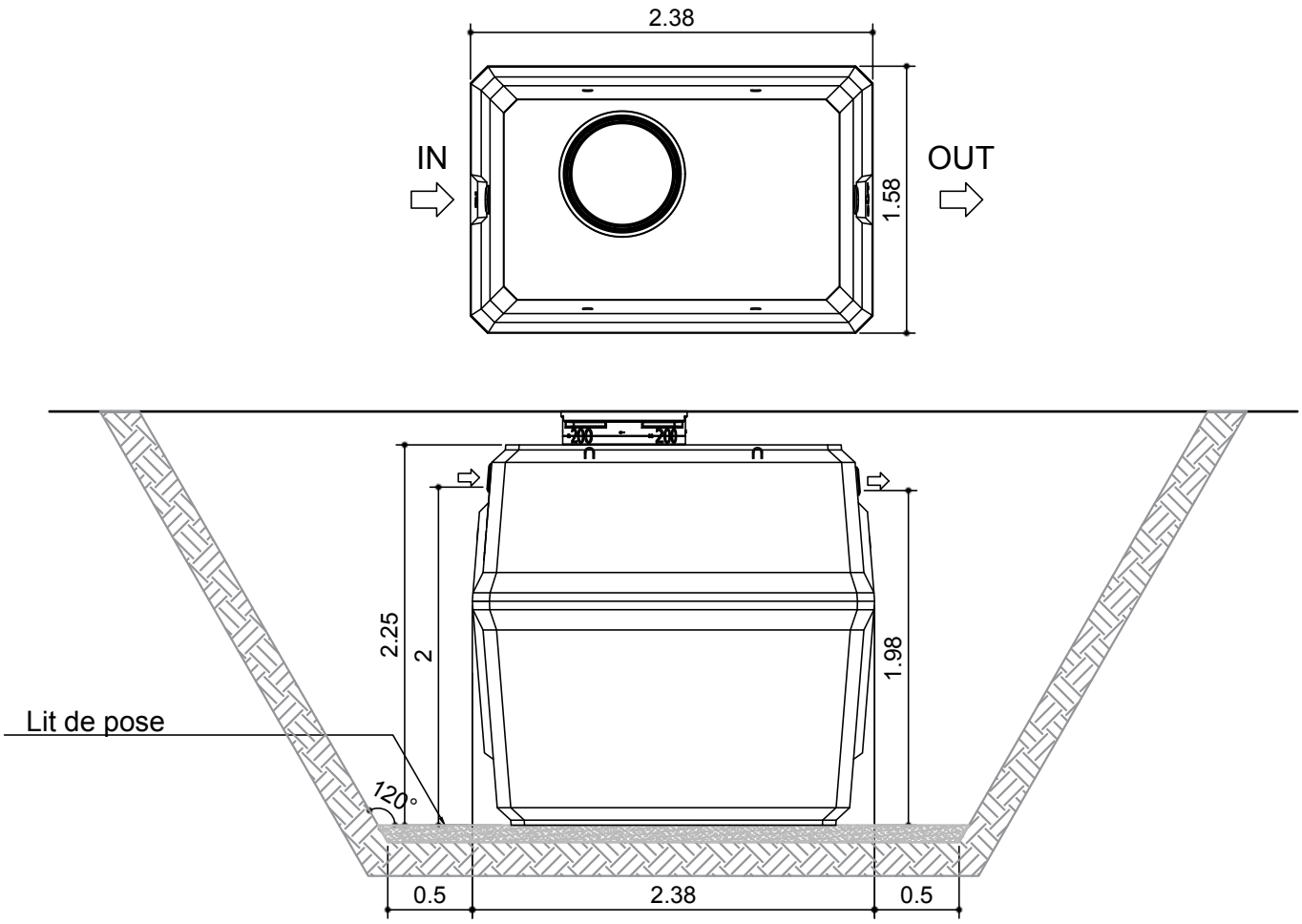

eloy water se réserve le droit de modifier ou de façon plus générale, d'actualiser le présent document à tout moment et sans avis préalable.

— fiche technique

waterfix® C-90

6 m³ avec préfiltre in-filtro / réf. **WATEUC906-FILT10**

caractéristiques techniques

mesure	unité	
HAUTEUR TOTALE*	cm	225
HAUTEUR ENTRÉE*	cm	200
HAUTEUR SORTIE*	cm	198
LONGUEUR	cm	238
LARGEUR	cm	158
VOLUME TOTAL	m³	6
VOLUME UTILE	m³	5,22
POIDS	t	2,80
REGARD(S) D'ACCÈS*	cm	1 x Ø 60
DIAM. ENTRÉE (IN) / SORTIE (OUT)	mm	110/110

* tolérance de ± 2 cm

matériaux	
CUVE(S)	béton fibré hautes performances (BFHP)
JOINTS	SBR (entrée et sortie)

conditions d'installation	
RÉSISTANCE	B125 (circulation de véhicules légers < 3,5 T)
HAUTEUR DE RECOUVREMENT MAX.	80 cm

options

— percements pour liaison et ajutage
— dispositif de nettoyage
— dispositif d'aspiration
— groupe de pompage
— rehausses PE ou béton
— trappillons PE ou fonte

garanties

10 ans de garantie sur les cuves

2 ans de garantie sur les accessoires

eloy water se réserve le droit de modifier ou de façon plus générale, d'actualiser le présent document à tout moment et sans avis préalable.

eloy water S.A.
zoning de Damré, rue des Spinettes 13, BE-4140 Sprimont
+32 4 382 44 00 - info@eloywater.com - eloywater.fr - eloywater.be

waterfix® C-90

6 m³ avec préfiltre in-filtro / réf. **WATEUC906-FILT10**

plan d'implantation

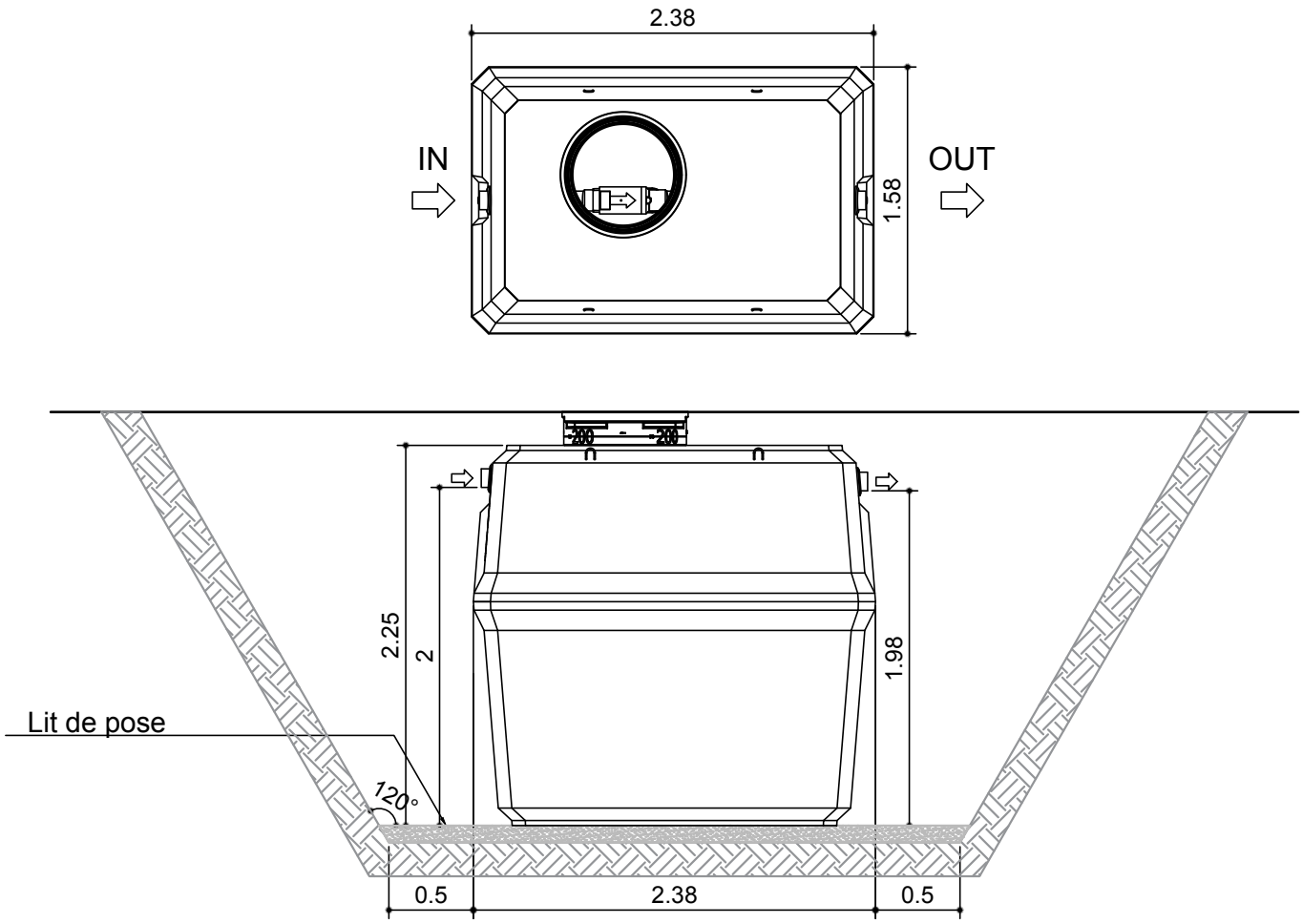

eloy water se réserve le droit de modifier ou de façon plus générale, d'actualiser le présent document à tout moment et sans avis préalable.