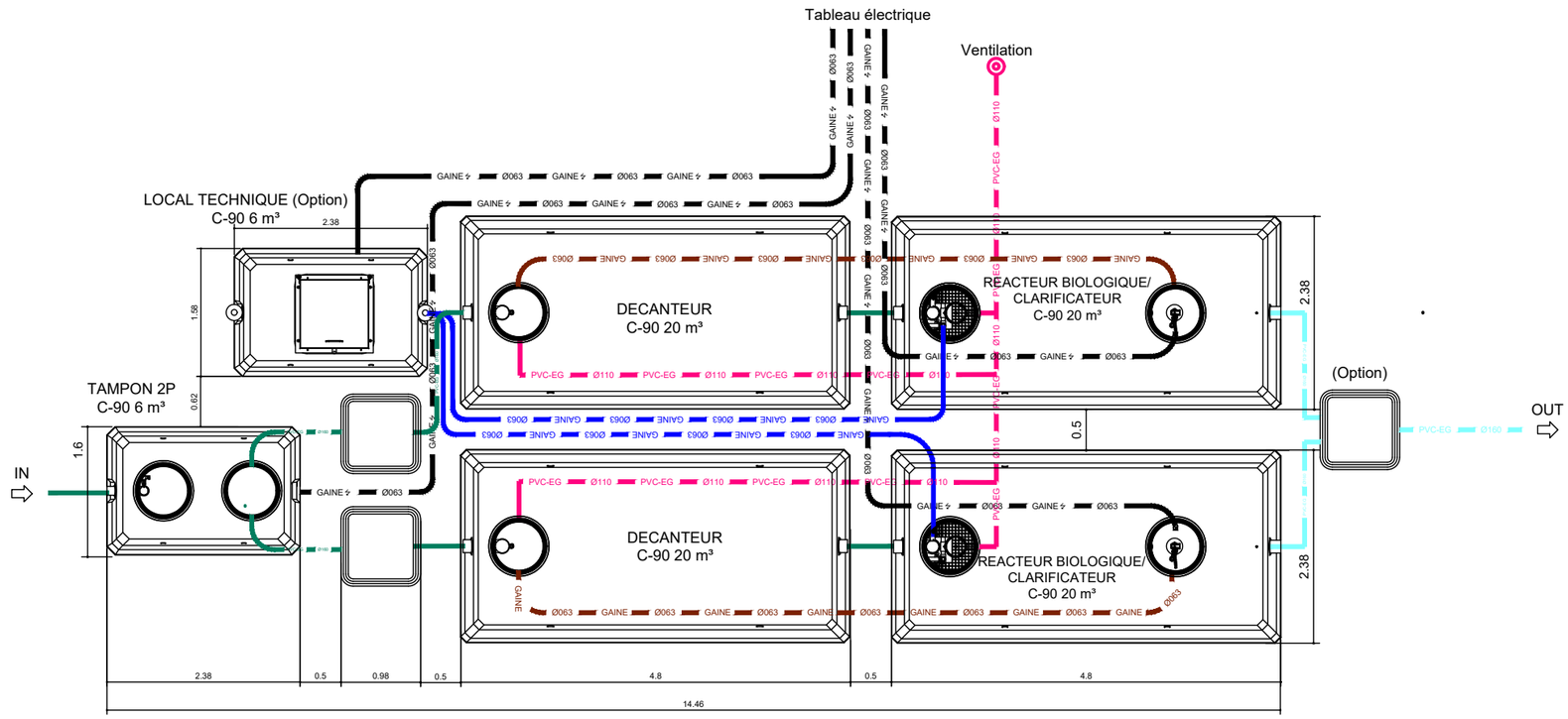

LEGENDE TUYAUTERIE

Nature du produit véhiculé (couleur)

- Eau usée
- Air surpressé
- Eau traitée
- Ventilation
- Boue
- Gaine électrique

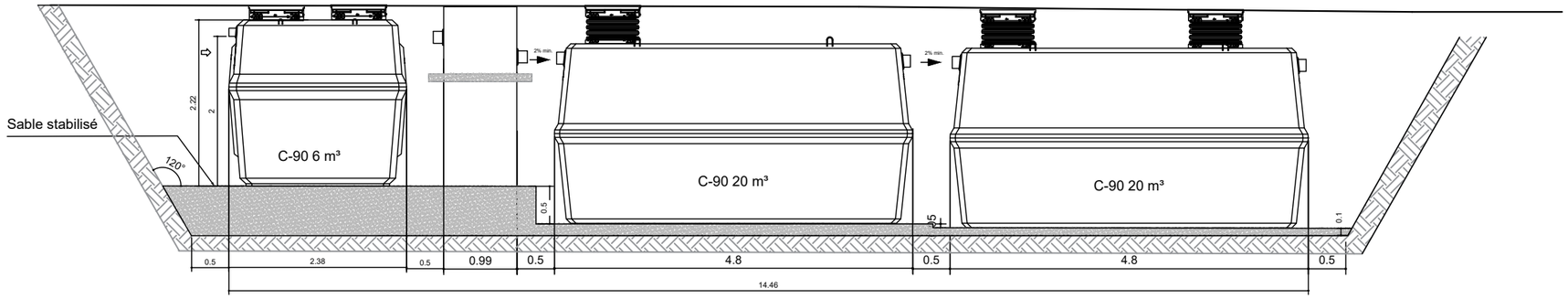

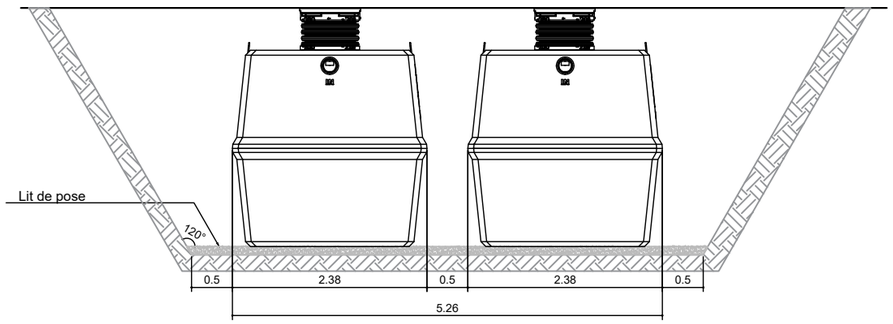

Rev	DESCRIPTIONS	DATE	DESIGNER	VERIFIED BY	VALIDED BY
A	Released	20/02/202	LFOR		

eloy
Zoning de Damré, rue des Spinettes 13
4140 Sprimont (BELGIUM)
Tel: +32(0)4/382.34.44
http://www.eloywater.com - info@eloywater.com

OXYFIX C90 BE CB 175 EH (5) / 26.25 m³/jour

Plan d'Implantation

GAMME STANDARD	1/75	A3
OXYFIX C90 BE	EW-FIXBEC90CB-175-5-2023-I01-Fr.dwg	

Ce plan est la propriété de la S.A. ELOY WATER.Toute reproduction ou communication à des tiers en est interdite sans son autorisation préalable.
This drawing is the property of SA ELOY WATER. Any reproduction or communication to third parties is prohibited without prior approval.